Quick Up

7/8/9/11/12/13/14

- Altura de trabajo 13,90 m (Quick Up 14)
- Altura en posición 1,98 m (de Quick Up 8 hasta 12)
- Capacidad plataforma 159 kg (de Quick Up 8 hasta 12)

Quick Up
7/8/9/11/12/13/14

Las ventajas Haulotte®

- Fáciles de instalaro
- Acceso fácil del operador a la barquilla " posición levantado " gracias al sistema móvil del tubo superior de la barandilla
- Basta con un solo operador para la carga y descargao
- Las dimensiones compactas del Quick Up permiten pasar por puertas estándar
- El poco peso del Quick Up permite su utilización sobre suelos frágiles
- La barquilla y el mástil son de aluminio

EQUIPAMIENTO ESTANDAR

- Mandos pulsadores.
- Alimentación de la plataforma corriente alterna 220 V.
- Alimentación corriente alterna o continua.
- Botón parada de emergencia.
- Pilotos indicadores de los estabilizadores.
- Válvula de emergencia manual.

OPCIONES

- Tipo industrial (sin estabilizadores)
- o Tipo terreno accidentado

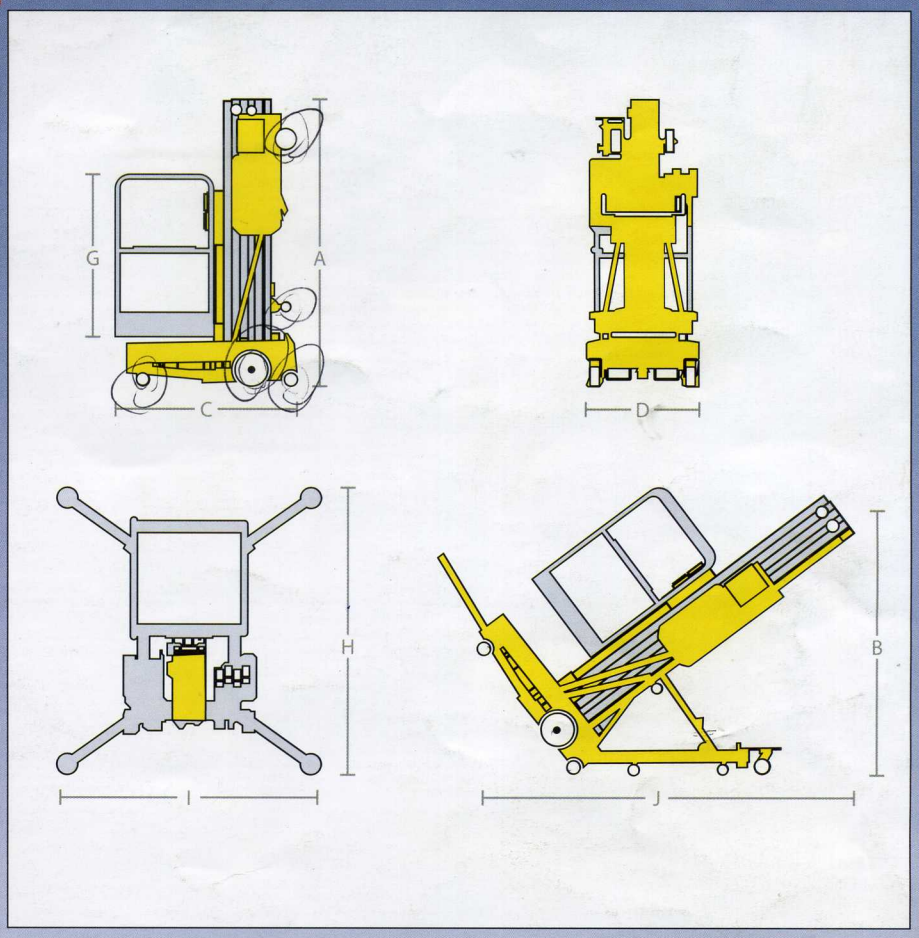

CARACTERISTICAS

		Quick Up 7	Quick Up 8	Quick Up 9	Quick Up 11	Quick Up 12	Quick Up 13	Quick Up 14
Altura de trabajo (m)		6,50	7,90	9,30	10,70	12	12,80	13,90
Altura del suelo (m)		4,50	5,90	7,30	8,70	10	10,80	11,90
Capacidad plataforma (kg)		159						136
Dimensiones plataforma (m)		0,66 x 0,69						
Ⓒ Longitud en posición plegada (m)		1,18	1,24	1,35	1,34	1,46	1,40	1,45
Ⓓ Ancho en posición plegada (m)		0,74					0,80	
Ⓐ Altura en posición plegada (m)		1,98					2,76	
Ⓖ Altura barandilla (m)		1,14						
Ⓘ x Ⓗ Dimensiones estabilizador (m)		1,40 x 1,70			1,60 x 1,90	1,85 x 2,15	1,81 x 2,10	2,20 x 2,31
J x B Dimensiones en posición inclinada		2,11 x 1,75					2,82 x 1,97	
Versión corriente continua :	Energía	12V						
	Peso (kg)	326	347	400	430	480	510	535
Versión corriente alterna :	Energía	110 / 220 V						
	Peso (kg)	285	330	330	356	380	470	495

Registered Quality System ISO 9001 V2000 Haulotte CERTIFIED COMPANY

CE

HAULOTTE IBERICA • Avenida de la Constitución nº228 - 28850 Torrejón de Ardoz - Madrid - ESPAÑA
Tel. +34 91 656 97 77 • Fax +34 91 656 97 81 • e-mail : haulotteiberica@haulotteiberica.com

Haulotte GROUP

Haulotte Group - La Péronnière - BP 9 - 42152 l'Horme - France • Tél : +33 (0)4 77 29 24 24 - Fax : +33 (0)4 77 29 43 95
e.mail - haulotte@haulotte.com • web : http://www.haulotte.com

2420327980 - Ed. 09.2005 - Nos reservamos el derecho de modificar las características técnicas de este documento sin previo aviso. Fotos no contractuales.