	Características técnicas		Métrico
1.1	Fabricante		Manitou
1.2	Nombre del modelo		MI 50 D
1.3	Fuente de alimentación		Diésel
1.4	Tipo de operario		Sentado
1.5	Capacidad de elevación máx.	Q	5000 kg
1.6	Centro de gravedad de la carga	c	500 mm
1.8	Distancia de carga, centro del eje motor a la horquilla	x	560 mm
1.9	Distancia entre ejes	y	2150 mm
	Weight		
2.1	Peso de servicio		6800 kg
2.2	Carga en el eje delantero (con carga) / trasero (con carga)		10450 kg / 1350 kg
2.3	Carga en el eje delantero en vacío / eje trasero en vacío		3000 kg / 3800 kg
	Neumáticos		
3.1	Equipamientos de rueda		Neumático
3.2	Medidas ruedas delanteras		300-15-18PR
3.3	Medidas ruedas traseras		7.00-12-12PR
3.5	Número de ruedas delanteras / traseras		2 / 2
3.5.2	Número de ruedas motoras		2
3.6	Vía delantera	b10	1190 mm
3.7	Calibre rueda trasera	b11	1130 mm
	Dimensions		
4.1	Basculación de mástil hacia delante (grad) / atrás (grad)	α / β	6 / 12
4.7	Altura protección operador (cabina)	h6	2390 mm
4.8	Altura del asiento	h7	1370 mm
4.12	Altura enganche del remolque	h10	445 m
4.19	Longitud total	l1	4475 m
4.20	Longitud hasta cara de las horquillas	l2	3255 mm
4.21	Anchura total	b1	1490 mm
4.22	Sección de horquillas / Anchura de horquillas / Largo de las horquillas	s / e / l	50 mm x 150 mm / 1220 mm
4.23	Tablero portahorquillas según norma DIN 15173 A/B		3A
4.24	Anchura del tablero portaherramientas	b3	1250 mm
4.31	Distancia al suelo bajo el mástil	m1	170 mm
4.32	Distancia al suelo en el centro de la distancia entre ejes	m2	230 mm
4.33	Anchura de la calle con palet de 1000 x 1200 atravesado	Ast	4791 mm
4.34	Anchura de la calle con palet de 800 x 1200 longitudinal	Ast	4925 mm
4.35	Radio de giro	Wa	2920 mm
4.36	Radio de giro interior	b13	130 mm
	Rendimiento		
5.1	Velocidad de desplazamiento (con carga / en vacío)		22 km/h / 24 km/h
5.2	Velocidad de elevación (con carga / en vacío)		0.4 m/s / 0.43 m/s
5.3	Velocidad de bajada con carga / en vacío		0.5 m/s / 0.5 m/s
5.5	Esfuerzo de tracción / Fuerza de tracción (en vacío)		4000 daN / 2100 daN
5.7	Pendiente con carga / en vacío		31 % / 34 %
5.10	Freno de servicio		Sistema hidráulico
	Motor		
7.1	Marca / Modelo de motor		Cummins / QSF2.8T4F
7.2	Potencia de motor según ISO 1585		55 kW
7.3	Régimen nominal		2600 rpm
7.4	Nº de cilindros / Capacidad de cilindros		4 - 2800 cm³
7.5	Fuel consumption according to VDI cycle		6.8 l/h
	Varios		
8.2	Presión hidráulica de trabajo para accesorios		160 Bar
8.3	Caudal de aceite para accesorio		90 l/min
8.4	Nivel acústico medio en el oído del conductor medido/garantizado		< 84 dB(A)

Diagrama dimensional

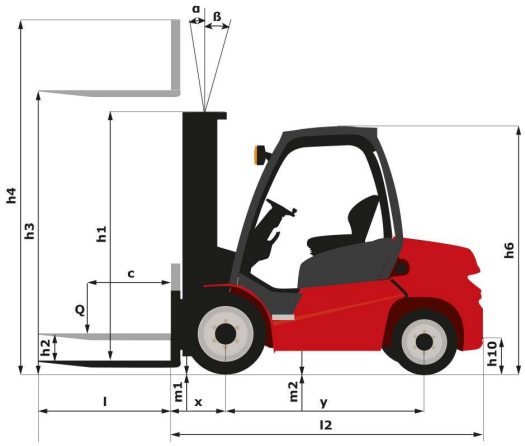

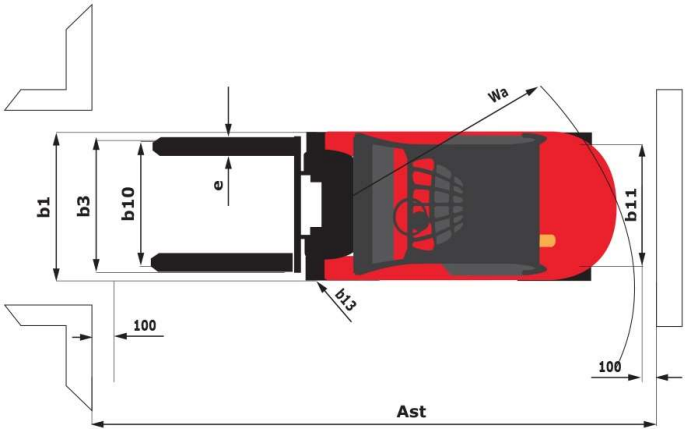

Características de los mástiles y capacidad residual

Dúplex de visibilidad completa		FVD 30	FVD 33	FVD 35	FVD 37	FVD 40	FVD 45	FVD 50
h1 - Altura del mástil en posición baja *	mm	2245	2395	2495	2595	2795	3070	3345
h2 - Elevación libre	mm	160	160	160	160	160	160	160
h3 - Altura de elevación	mm	3000	3300	3500	3700	4000	4500	5000
h4 - Altura con mástil desplegado *	mm	4365	4665	4865	5065	5365	5865	6365
α / β - Inclinación del mástil (delantero / trasero)	°	6 / 12	6 / 12	6 / 12	6 / 12	6 / 12	6 / 12	6 / 12
Altura a capacidad máx. horquillas estándar	mm	3000	3300	3500	3700	4000	4000	4000
Altura a máxima capacidad con desplazamiento lateral integrado	mm	3000	3300	3500	3700	4000	4000	4000
Capacidad residual sin accesorios (Diagrama de carga industrial)	kg	5000	5000	5000	5000	5000	4700	4100
Capacidad residual con desplazamiento transversal integrado (gráfico de carga industrial)	kg	5000	5000	5000	5000	5000	4600	4000

Dúplex de elevación libre		FLD 30	FLD 33	FLD 35	FLD 37
h1 - Altura del mástil en posición baja *	mm	2226	2376	2476	2576
h2 - Elevación libre	mm	1364	1514	1614	1714
h3 - Altura de elevación	mm	3000	3300	3500	3700
h4 - Altura con mástil desplegado *	mm	4365	4665	4865	5065
α / β - Inclinación del mástil (delantero / trasero)	°	6 / 12	6 / 12	6 / 12	6 / 12
Altura a capacidad máx. horquillas estándar	mm	3000	3300	3500	3700
Altura a máxima capacidad con desplazamiento lateral integrado	mm	3000	3300	3500	3700
Capacidad residual sin accesorios (Diagrama de carga industrial)	kg	5000	5000	5000	5000
Capacidad residual con desplazamiento transversal integrado (gráfico de carga industrial)	kg	5000	5000	5000	5000

Triplex de elevación libre		FLT 40	FLT 43	FLT 45	FLT 47	FLT 50	FLT 55	FLT 60
h1 - Altura del mástil en posición baja *	mm	2080	2180	2248	2310	2410	2575	2790
h2 - Elevación libre	mm	1222	1322	1390	1452	1552	1718	1932
h3 - Altura de elevación	mm	4000	4300	4500	4700	5000	5500	6000
h4 - Altura con mástil desplegado *	mm	5365	5665	5880	6070	6370	6870	7380
α / β - Inclinación del mástil (delantero / trasero)	°	6 / 12	6 / 6	6 / 6	6 / 6	6 / 6	3 / 6	3 / 6

Triplex de elevación libre		FLT 40	FLT 43	FLT 45	FLT 47	FLT 50	FLT 55	FLT 60
Capacidad residual sin accesorios (Diagrama de carga industrial)	kg	4850	4700	4600	4300	3900	3400	2700
Capacidad residual con desplazamiento transversal integrado (gráfico de carga industrial)	kg	4750	4600	4500	4200	3800	3300	2600